BUEIRO SIMPLES TUBULAR EM CONCRETO (BSTC) - Ø 1.00m

PROJETO BÁSICO

SEM ESCALA

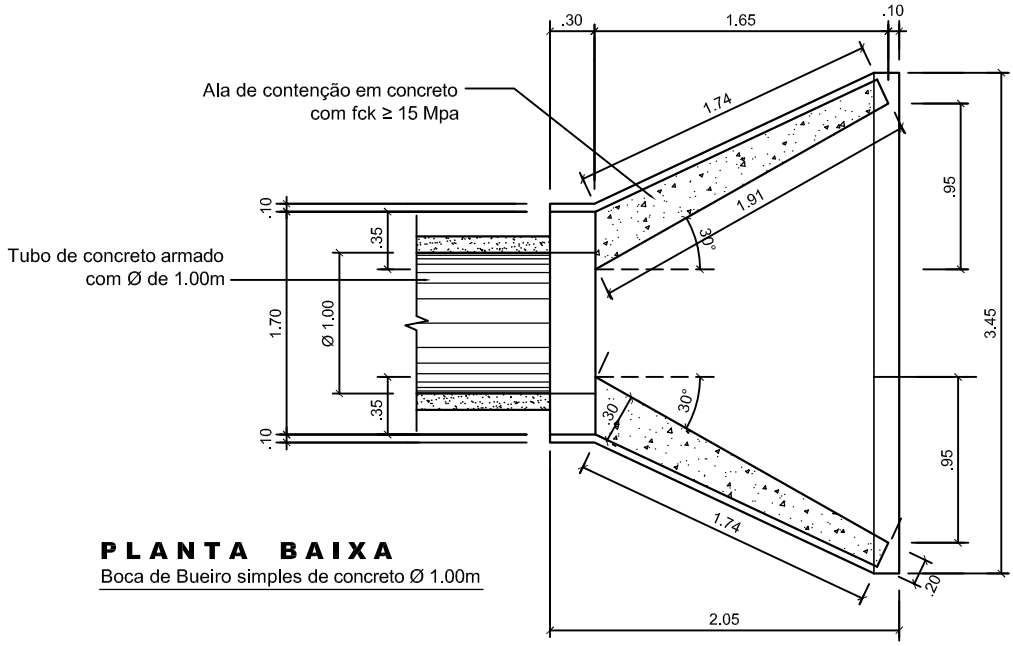

PLANTA BAIXA

Boca de Bueiro simples de concreto Ø 1.00m

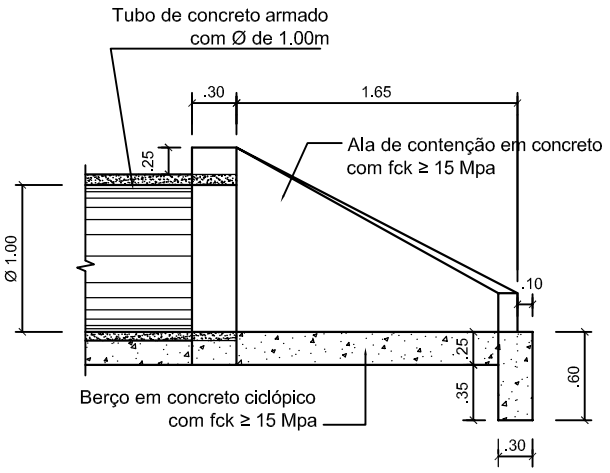

VISTA LATERAL

Boca de Bueiro simples de concreto Ø 1.00m

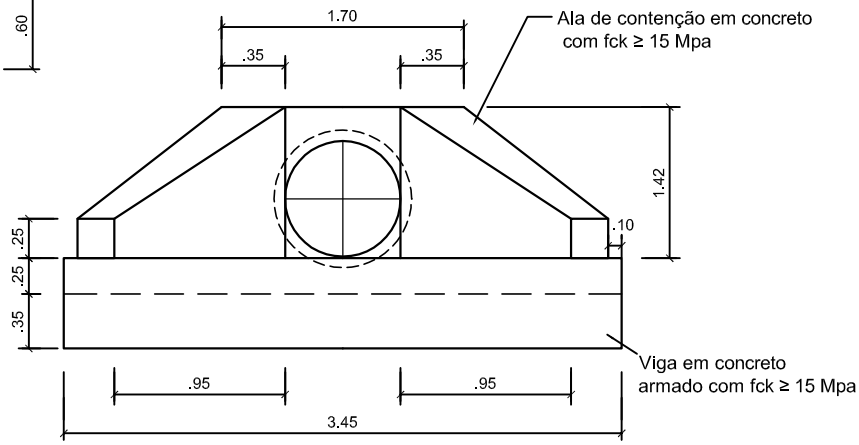

VISTA FRONTAL

Boca de Bueiro simples de concreto Ø 1.00m

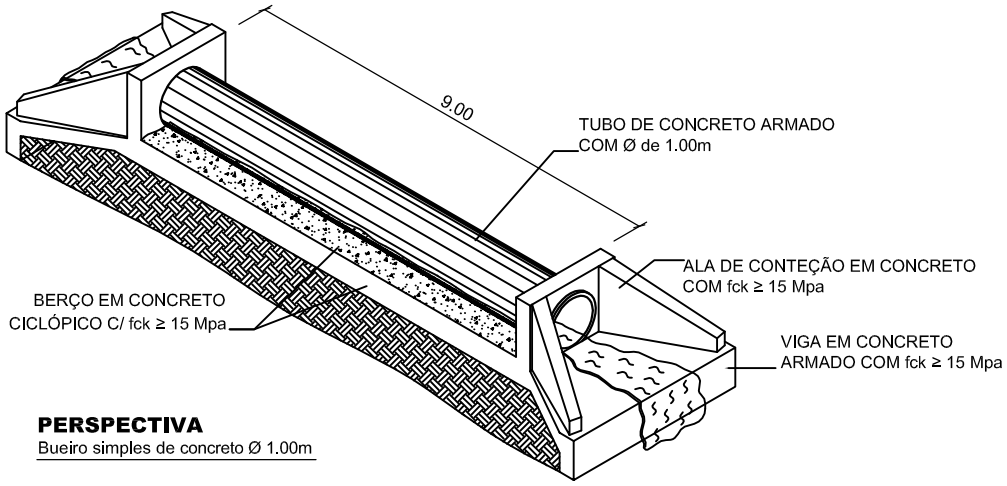

PERSPECTIVA

Bueiro simples de concreto Ø 1.00m

ANTONIO FRANCISCO SANTANA DE CARVALHO JUNIOR:84532955220

Assinado de forma digital por ANTONIO FRANCISCO SANTANA DE CARVALHO JUNIOR:84532955220
Dados: 2023.06.28 11:03:48 -03'00'
Versão do Adobe Acrobat: 2023.001.20174