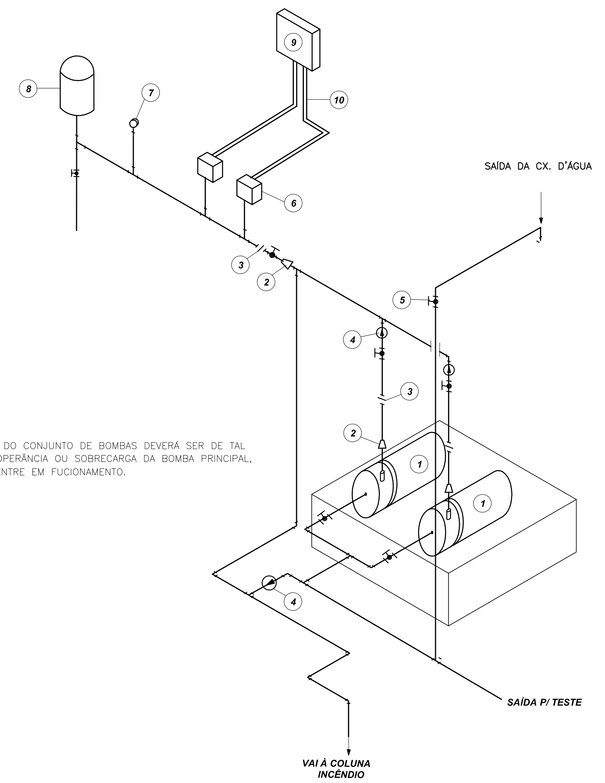

NOTA: A AUTOMAÇÃO DO CONJUNTO DE BOMBAS DEVERÁ SER DE TAL MANEIRA QUE NA INOPERÂNCIA OU SOBRECARGA DA BOMBA PRINCIPAL, A BOMBA RESERVA ENTRE EM FUCIONAMENTO.

1 DETALHE GENÉRICO DE MONTAGEM DAS BOMBAS
S/ ESCALA

LEGENDA

1	CONJUNTO MOTO–BOMBA ELÉTRICO TRIFÁSICO 380V/
2	REDUÇÃO CONCÊNTRICA
3	UNIÃO
4	VÁLVULA DE RETENÇÃO
5	REGISTRO DE GAVETA
6	PRESSOSTATO DIFERENCIAL XMG–A 35 TELEMECANIQUE
7	MANÔMETRO
8	TANQUE DE PRESSÃO
9	QUADRO ELÉTRICO
10	ELETRODUTO FLEXÍVEL METÁLICO

LEGENDA

	Conjunto motobomba 2" x 1.1/2"
	Hidrante – mangueira 1.1/2 x 2x15m
	Registro bruto de gaveta industrial • RG • 2 1/2"
	Válvula de retenção vertical c/ F"G" • VR • 2 1/2"

Curvas características de bomba hidráulica
BC-21 R 1.1/2 - 3 CV - 3.00

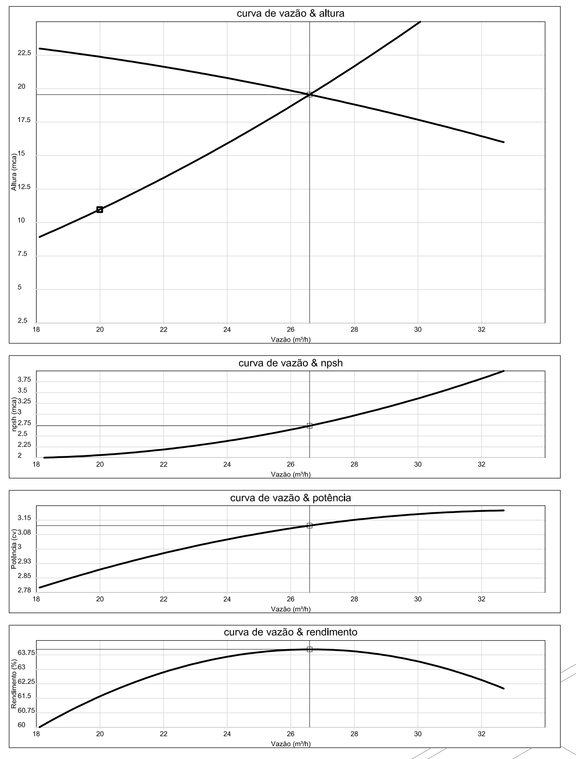

2 ESQUEMA DA CURVA HIDRÁULICA
S/ ESCALA

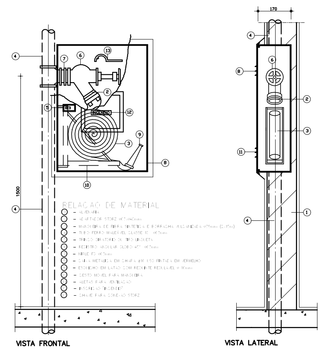

3 ABRIGO PARA MANGUEIRA (HIDRANTE) EMBUTIR
S/ ESCALA

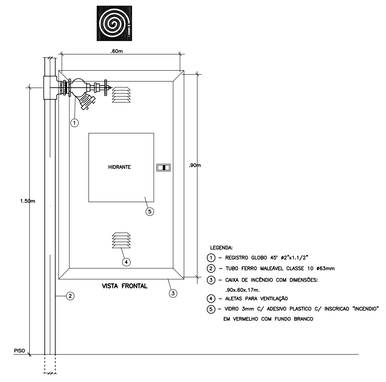

4 DETALHE TÍPICO DA CAIXA DE HIDRANTES
S/ ESCALA

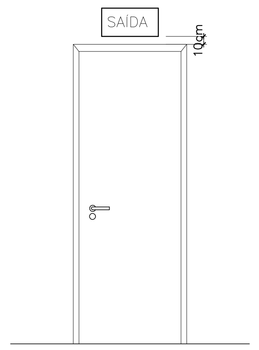

5 DET. DE INST. SINALIZAÇÃO NA PORTA
S/ ESCALA

SIMBOLOGIA DE SINALIZAÇÃO - NBR 13434-2 - ITEM 5.3 e 5.4 DA ABNT				
CÓDIGO	SÍMBOLO	SIGNIFICADO	FORMA E COR	APLICAÇÃO
12 13		SAÍDA DE EMERGÊNCIA	SÍMBOLO : RETANGULAR FUNDO : VERDE PICTOGRAMA : FOTOLUMINESCENTE	DUPLA FACE INDICAÇÃO DO SENTIDO (ESQUERDA OU DIREITA) DE UMA SAÍDA DE EMERGÊNCIA. DIMENSÕES MÍNIMAS : L=1,5H.
17	BAÍDA EXEMPLO 1: BAÍDA EXEMPLO 2: BAÍDA	SAÍDA DE EMERGÊNCIA	SÍMBOLO : RETANGULAR FUNDO : VERDE MENSAGEM "SAÍDA" E OU PICTOGRAMA E OU SETA DIRECIONAL FOTOLUMINESCENTE, COM ALTURA DE LETRA SEMPRE ≥50mm	INDICAÇÃO DE SAÍDA DE EMERGÊNCIA, UTILIZADA COMO COMPLEMENTAÇÃO DO PICTOGRAMA FOTOLUMINESCENTE (SETA OU IMAGEM, OU AMBOS)
23		EXTINTOR DE INCÊNDIO	SÍMBOLO : QUADRADO FUNDO : VERMELHA PICTOGRAMA : FOTOLUMINESCENTE	INDICAÇÃO DE LOCALIZAÇÃO DOS EXTINTORES DE INCÊNDIO
25		ABRIGO DE MANGUEIRA E HIDRANTE		INDICAÇÃO DE ABRIGO DA MANGUEIRA DE INCÊNDIO COM HIDRANTE NO SEU INTERIOR

LEGENDA	
	HIDRANTE SIMPLES
	HIDRANTE DE PASSEIO
	CENTRAL DE ALARME
	EXTINTOR PORTÁTIL C/ CARGA DE PÓ ABC C/ CAPACIDADE EXTINTORA 2–A:20–B:C 6kg
	EXTINTOR PORTÁTIL C/ CARGA DE DIÓXIDO DE CARBONO COM CAPACIDADE EXTINTORA 5–B:C – 6Kg
	PONTO DE ILUMINAÇÃO DE EMERGÊNCIA DE ACLARAMENTO – BLOCO AUTÔNOMO DE LED

NOTAS:

- OS PROJETOS DEVEM SER ADAPTADOS TECNICAMENTE CONFORME AS EXIGÊNCIAS DO CORPO DE BOMBEIROS ESTADUAL;
- O ENTE FEDERADO DEVERÁ REALIZAR AS ALTERAÇÕES NECESSÁRIAS ATÉ A APROVAÇÃO E, APÓS ESTA, INCLUIR NO SISTEMA - SIMEC - NOVO PROJETO E NOVA ART DO ENGENHEIRO RESPONSÁVEL PELAS ADEQUAÇÕES;
- EXECUTAR ESTE PROJETO JUNTAMENTE COM O PROJETO ESTRUTURAL;
- ANTES DA CONCRETAGEM PREVER PASSAGEM PARA AS TUBULAÇÕES DENTRO DOS LIMITES ESTABELECIDOS PELA NBR 6118:2014.
- A TUBULAÇÃO DEVERÁ SER EM FERRO MALEÁVEL CLASSE 10.

REFERÊNCIAS:

- MEMORIAL DESCRITIVO E ESPECIFICAÇÕES TÉCNICAS;
- PLANILHA DE QUANTITATIVOS.

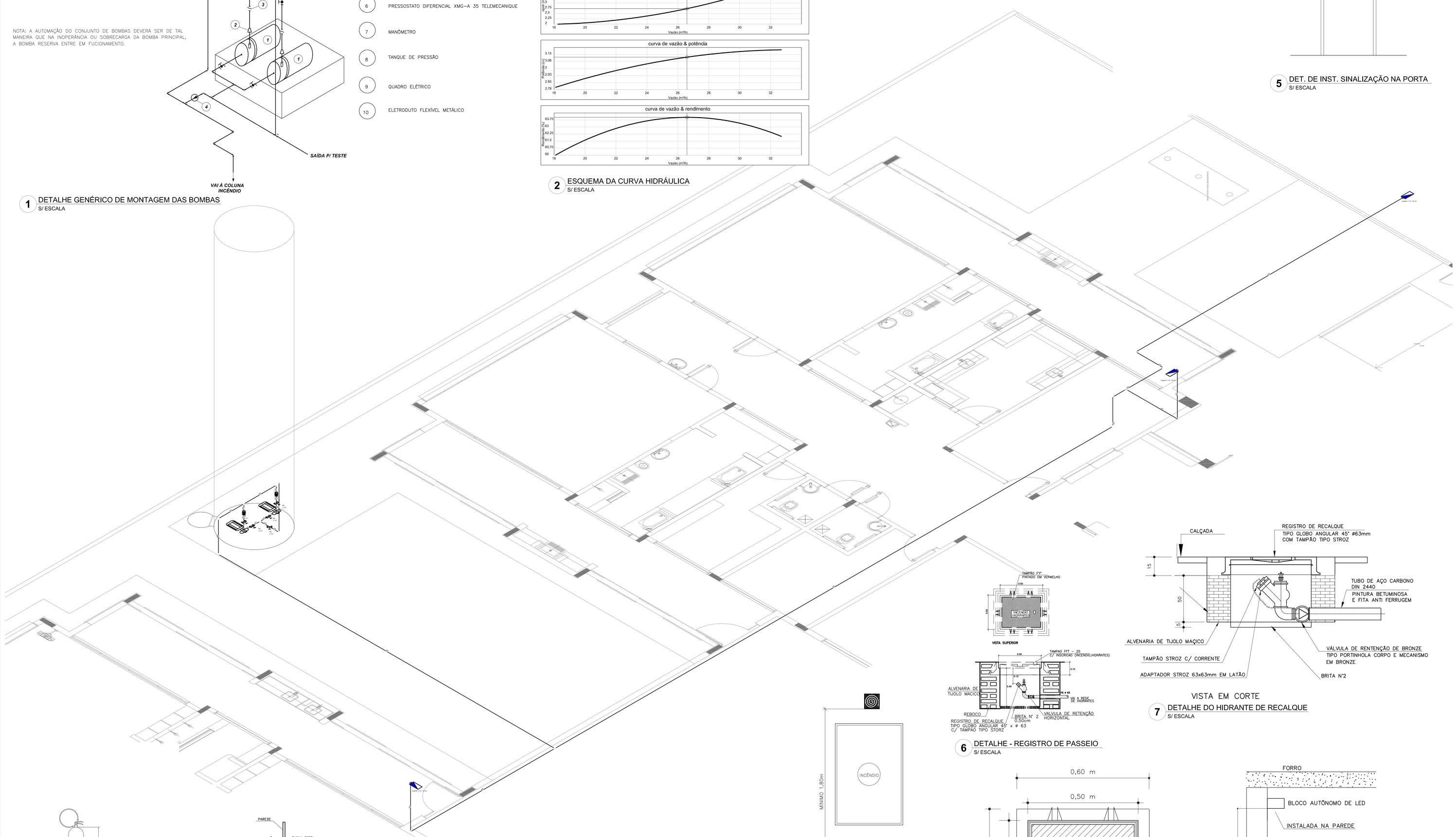

8 DETALHE H1
S/ ESCALA

6 DETALHE - REGISTRO DE PASSEIO
S/ ESCALA

VISTA EM CORTE

7 DETALHE DO HIDRANTE DE RECALQUE
S/ ESCALA

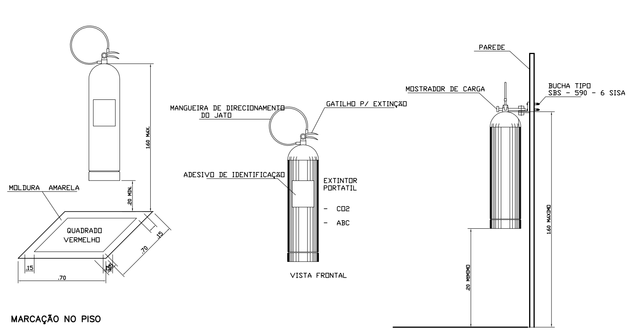

MARCAÇÃO NO PISO

9 DETALHE DE INSTALAÇÃO DOS EXTINTORES
S/ ESCALA

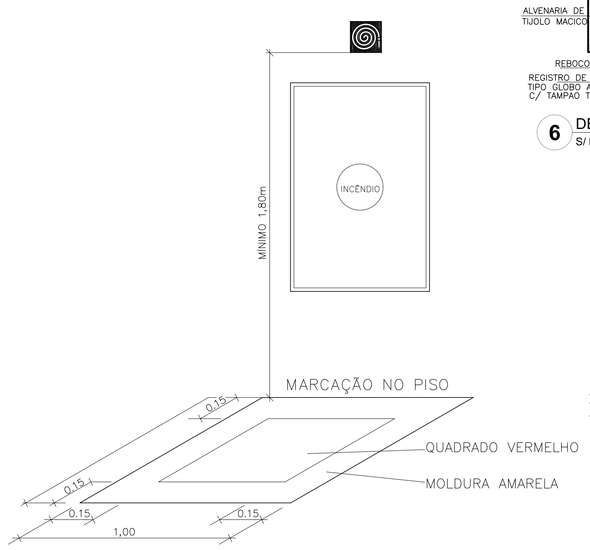

10 SINALIZAÇÃO DE HIDRANTE
S/ ESCALA

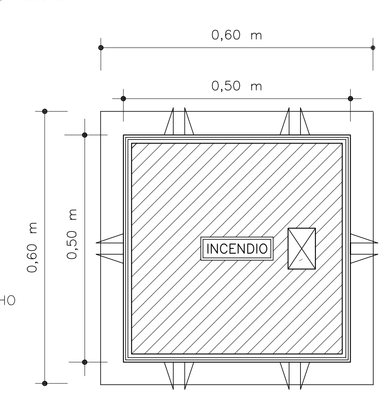

VISTA DA TAMPA

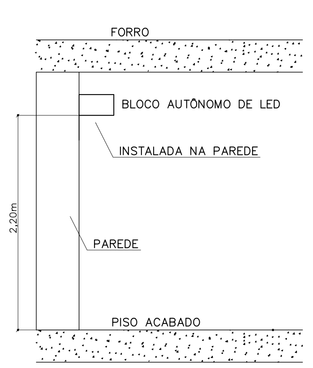

11 BLOCO AUTÔNOMO DE ILUMINAÇÃO FIXADO NO TETO
S/ ESCALA

N.º:	DATA:	DESCRIÇÃO:
01	JULHO/2016	Correções de incompatibilidades e detalhe do desvio de elementos estruturais; Correções de carimbo.

CONTROLE DE REVISÕES

FNDE Fundo Nacional de Desenvolvimento da Educação — Ministério da Educação — GOVERNO FEDERAL BRASIL PÁTRIA EDUCADORA

PROJETO PADRÃO - FNDE

PROPRIETÁRIO: :

ENDEREÇO:

MUNICÍPIO – UF:

PROPRIETÁRIO

RESP. TÉCNICO — CREA

AUTOR DO PROJETO — CAU

DLFO — CREA — RA

OBSERVAÇÕES:

PROGRAMA PROINFÂNCIA - PROJETO TIPO 1

PROJETO DE INSTALAÇÕES

COORDENAÇÃO: CGEST - Coordenação Geral de Infraestrutura Educacional

PLANTA DE COMBATE A INCÊNDIO
DETALHES
DETALHES GERAIS

HIN

REVISÃO: R.00, R.01 — ESCALA: INDICADA — DATA EMISSÃO: JULHO/2016 — PRANCHA: 03/05

FORMATO: A0 (841x1189)

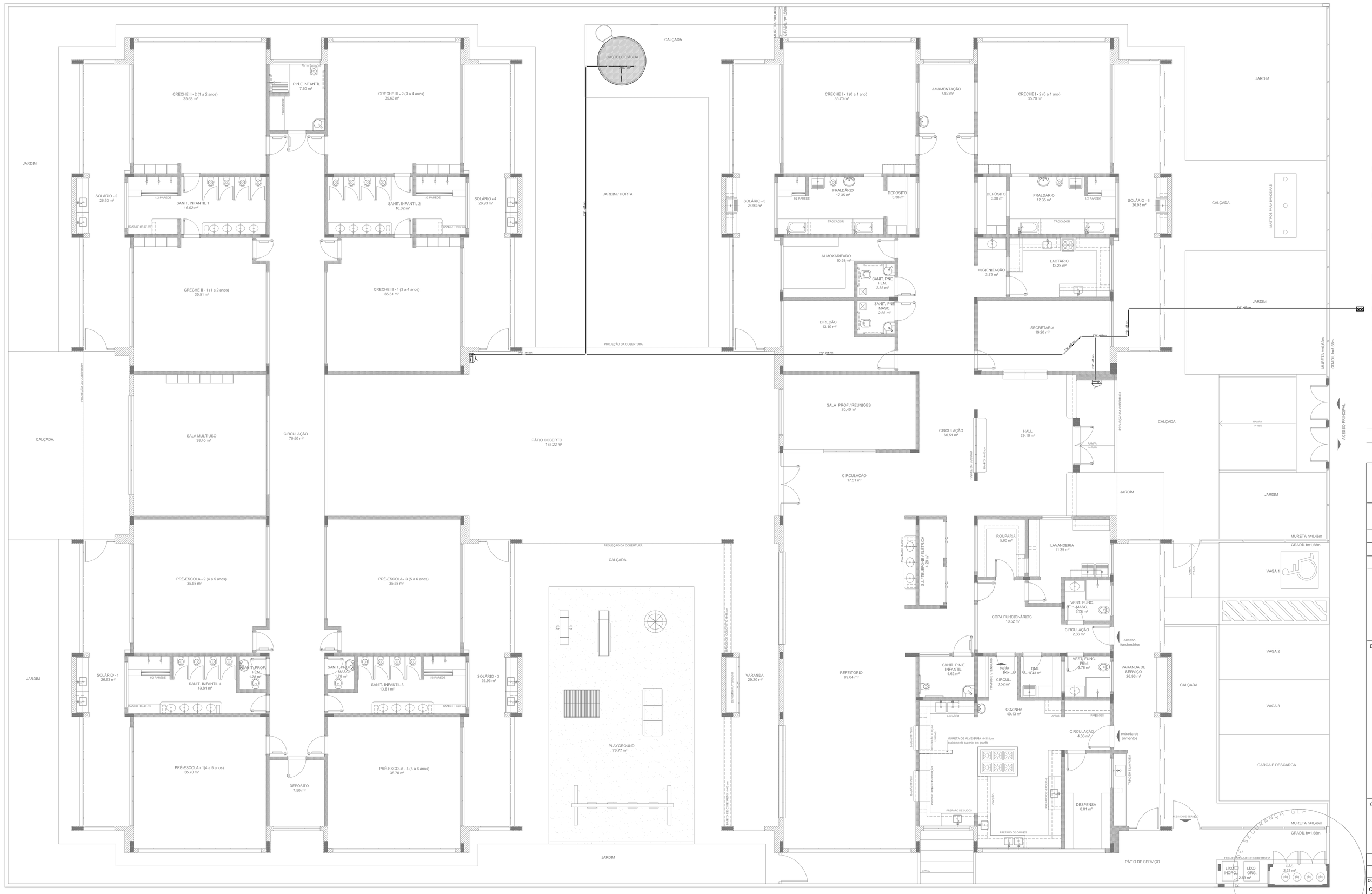

1 PLANTA BAIXA
ESCALA 1/75

LEGENDA	
	HIDRANTE SIMPLES
	HIDRANTE DE PASSEIO
	CENTRAL DE ALARME
	EXTINTOR PORTÁTIL C/ CARGA DE PÓ ABC C/ CAPACIDADE EXTINTORA 2–A:20–B:C 6kg
	EXTINTOR PORTÁTIL C/ CARGA DE DIÓXIDO DE CARBONO COM CAPACIDADE EXTINTORA 5–B:C – 6Kg
	PONTO DE ILUMINAÇÃO DE EMERGÊNCIA DE ACLARAMENTO – BLOCO AUTÔNOMO DE LED

NOTAS:

- OS PROJETOS DEVEM SER ADAPTADOS TECNICAMENTE CONFORME AS EXIGÊNCIAS DO CORPO DE BOMBEIROS ESTADUAL;
- O ENTE FEDERADO DEVERÁ REALIZAR AS ALTERAÇÕES NECESSÁRIAS ATÉ A APROVAÇÃO E, APÓS ESTA, INCLUIR NO SISTEMA - SIMEC - NOVO PROJETO E NOVA ART DO ENGENHEIRO RESPONSÁVEL PELAS ADEQUAÇÕES;
- EXECUTAR ESTE PROJETO JUNTAMENTE COM O PROJETO ESTRUTURAL;
- ANTES DA CONCRETAGEM PREVER PASSAGEM PARA AS TUBULAÇÕES DENTRO DOS LIMITES ESTABELECIDOS PELA NBR 6118:2014.
- A TUBULAÇÃO DEVERÁ SER EM FERRO MALEÁVEL CLASSE 10.

REFERÊNCIAS:

- MEMORIAL DESCRITIVO E ESPECIFICAÇÕES TÉCNICAS;
- PLANILHA DE QUANTITATIVOS.

N.º: CONTROLE DE REVISÕES	DATA:	DESCRIÇÃO:
01	JULHO/2016	Correções de incompatibilidades e detalhe do desvio de elementos estruturais; Correções de carimbo.

FNDE Fundo Nacional de Desenvolvimento da Educação — Ministério da Educação — GOVERNO FEDERAL BRASIL PÁTRIA EDUCADORA

PROJETO PADRÃO - FNDE

PROPRIETÁRIO: :

ENDEREÇO:

MUNICIPIO – UF:

PROPRIETÁRIO

RESP. TÉCNICO — CREA

AUTOR DO PROJETO — CAU

DLFO — CREA

RA

OBSERVAÇÕES:

PROGRAMA PROINFÂNCIA - PROJETO TIPO 1

PROJETO DE INSTALAÇÕES

COORDENAÇÃO: CGEST - Coordenação Geral de Infraestrutura Educacional

PLANTA DE COMBATE A INCÊNDIO
LANÇAMENTO DA REDE DE HIDRANTES
PLANTA BAIXA DO TERREO

HIN

REVISÃO: R.00 / R.01

ESCALA: 1/75

DATA EMISSÃO: JULHO/2016

PRANCHA: 01/05

FORMATO: (1050x594)

1 PLANTA BAIXA
ESCALA 1/75

SIMBOLOGIA DE SINALIZAÇÃO - NBR 13434-2 - ITEM 5.3 e 5.4 DA ABNT				
CÓDIGO	SIMBOLO	SIGNIFICADO	FORMA E COR	APLICAÇÃO
12 13		SAÍDA DE EMERGÊNCIA	SÍMBOLO : RETANGULAR FUNDO : VERDE PICTOGRAMA : FOTOLUMINESCENTE	DUPLA FACE INDICAÇÃO DO SENTIDO (ESQUERDA OU DIREITA) DE UMA SAÍDA DE EMERGÊNCIA. DIMENSÕES MÍNIMAS : L=1,5M.
17	SAÍDA EXEMPLO 1: SAÍDA EXEMPLO 2: SAÍDA	SAÍDA DE EMERGÊNCIA	SÍMBOLO : RETANGULAR FUNDO : VERDE MENSAGEM "SAÍDA" E OU SETA DIREDIONAL E OU FOTOLUMINESCENTE, COM ALTURA DE LETRA SEMPRE ≥80mm	INDICAÇÃO DE SAÍDA DE EMERGÊNCIA, UTILIZADA COMO COMPLEMENTAÇÃO DO PICTOGRAMA FOTOLUMINESCENTE (SETA OU IMAGEM, OU AMBOS)
23		EXTINTOR DE INCÊNDIO	SÍMBOLO : QUADRADO FUNDO : VERMELHA PICTOGRAMA : FOTOLUMINESCENTE	INDICAÇÃO DE LOCALIZAÇÃO DOS EXTINTORES DE INCÊNDIO
25		ABRIGO DE MANGUEIRA E HIDRANTE		INDICAÇÃO DE ABRIGO DA MANGUEIRA DE INCÊNDIO COM HIDRANTE , NO SEU INTERIOR

N.º: CONTROLE DE REVISÕES	DATA:	DESCRIÇÃO:
01	JULHO/2016	Correções de incompatibilidades e detalhe do desvio de elementos estruturais; Correções de carimbo.

FNDE Fundo Nacional de Desenvolvimento da Educação — Ministério da Educação — GOVERNO FEDERAL BRASIL PÁTRIA EDUCADORA

PROJETO PADRÃO - FNDE

PROPRIETÁRIO: :

ENDEREÇO:

MUNICIPIO – UF:

PROPRIETÁRIO

RESP. TÉCNICO — CREA

AUTOR DO PROJETO — CAU

DLFO

CREA

RA

OBSERVAÇÕES:

PROGRAMA PROINFÂNCIA - PROJETO TIPO 1

PROJETO DE INSTALAÇÕES

COORDENAÇÃO: CGEST - Coordenação Geral de Infraestrutura Educacional

PLANTA DE COMBATE A INCÊNDIO
SINALIZAÇÃO E ILUMINAÇÃO
PLANTA BAIXA DO TÉRREO

HIN

FORMATO: (1050x594)

REVISÃO: R.00 R.01

ESCALA: 1/75

DATA EMISSÃO: JULHO/2016

PRANCHA: 04/05

1 PLANTA BAIXA
ESCALA 1/75

SIMBOLOGIA DE SINALIZAÇÃO - NBR 13434-2 - ITEM 5.3 e 5.4 DA ABNT				
CÓDIGO	SÍMBOLO	SIGNIFICADO	FORMA E COR	APLICAÇÃO
12		SAÍDA DE EMERGÊNCIA	SÍMBOLO : RETANGULAR FUNDO : VERDE PICTOGRAMA : FOTOLUMINESCENTE	DUPLA FACE INDICAÇÃO DO SENTIDO (ESQUERDA OU DIREITA) DE UMA SAÍDA DE EMERGÊNCIA, DIMENSÕES MÍNIMAS : L=1,5H.
13				
17	SAÍDA EXEMPLO 1: SAÍDA EXEMPLO 2: SAÍDA	SAÍDA DE EMERGÊNCIA	SÍMBOLO : RETANGULAR FUNDO : VERDE MENSAGEM "SAÍDA" E OU PICTOGRAMA E OU SETA DIREZIONAL; FOTOLUMINESCENTE, COM ALTURA DE LETRA SEMPRE ≥50mm	INDICAÇÃO DE SAÍDA DE EMERGÊNCIA, UTILIZADA COMO COMPLEMENTAÇÃO DO PICTOGRAMA FOTOLUMINESCENTE (SETA OU IMAGEM, OU AMBOS)
23		EXTINTOR DE INCÊNDIO	SÍMBOLO : QUADRADO FUNDO : VERMELHA PICTOGRAMA : FOTOLUMINESCENTE	INDICAÇÃO DE LOCALIZAÇÃO DOS EXTINTORES DE INCÊNDIO
25		ABRIGO DE MANGUEIRA E HIDRANTE		INDICAÇÃO DE ABRIGO DA MANGUEIRA DE INCÊNDIO COM HIDRANTE NO SEU INTERIOR

N.º:	DATA:	DESCRIÇÃO:
01	JULHO/2016	Correções de incompatibilidades e detalhe do desvio de elementos estruturais; Correções de carimbo.

CONTROLE DE REVISÕES

FNDE Fundo Nacional de Desenvolvimento da Educação — Ministério da Educação — GOVERNO FEDERAL BRASIL PÁTRIA EDUCADORA

PROJETO PADRÃO - FNDE

PROPRIETÁRIO: :

ENDEREÇO:

MUNICÍPIO – UF:

PROPRIETÁRIO

RESP. TÉCNICO — CREA

AUTOR DO PROJETO — CAU

DLFO — CREA

RA

OBSERVAÇÕES:

PROGRAMA PROINFÂNCIA - PROJETO TIPO 1

PROJETO DE INSTALAÇÕES

COORDENAÇÃO
CGEST - Coordenação Geral de Infraestrutura Educacional

PLANTA DE COMBATE A INCÊNDIO
EXTINTOR DE EMERGÊNCIA
PLANTA BAIXA DO TERREO

HIN

FORMATO	REVISÃO	ESCALA	PRANCHA
(1050x594)	R.00 R.01	1/75	05/05
		DATA EMISSÃO JULHO/2016	

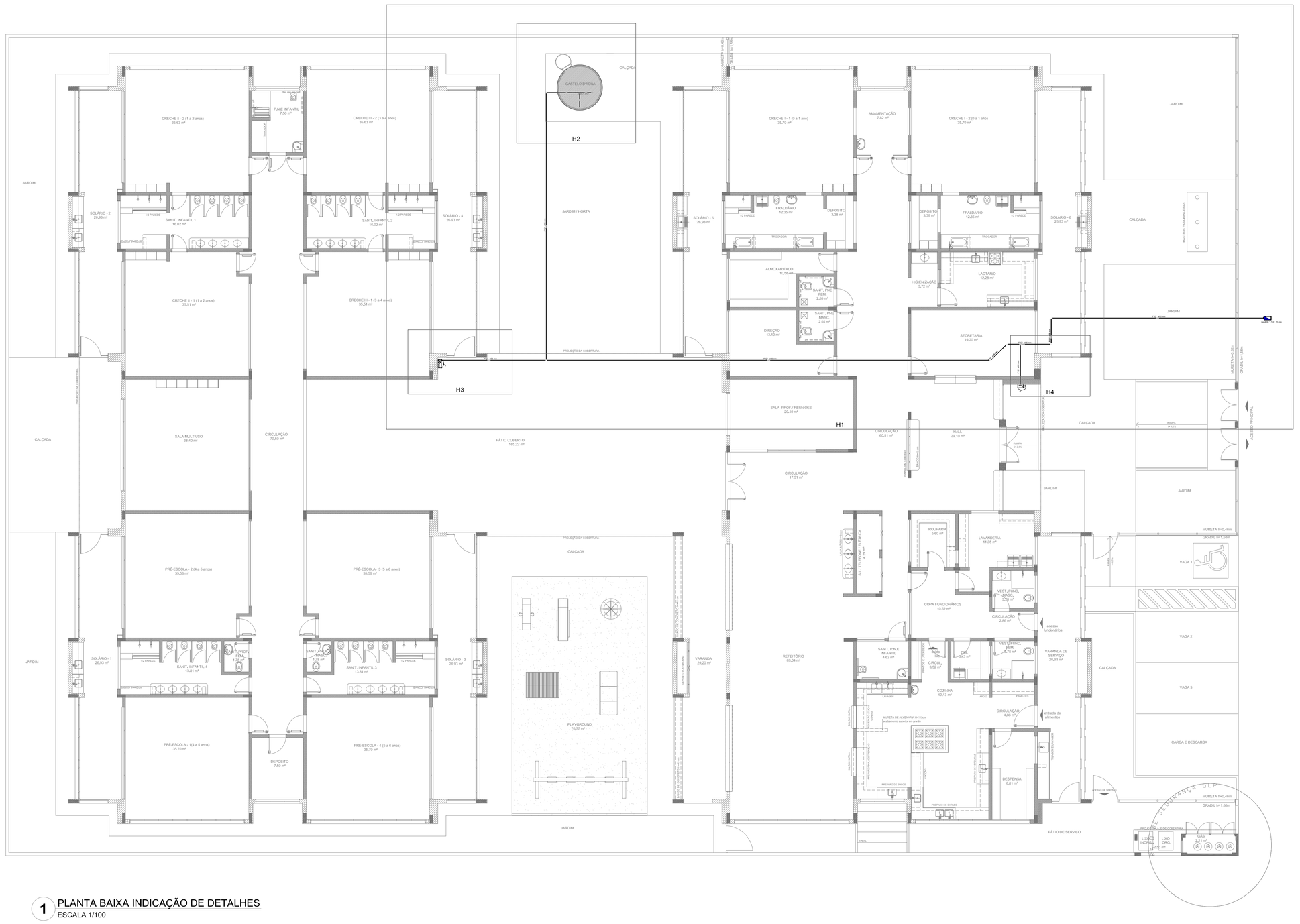

1 PLANTA BAIXA INDICAÇÃO DE DETALHES
ESCALA 1/100

LEGENDA	
	HIDRANTE SIMPLES
	HIDRANTE DE PASSEIO
	CENTRAL DE ALARME
	EXTINTOR PORTÁTIL C/ CARGA DE PÓ ABC C/ CAPACIDADE EXTINTORA 2-A:20-B:C 6kg
	EXTINTOR PORTÁTIL C/ CARGA DE DIÓXIDO DE CARBONO COM CAPACIDADE EXTINTORA 5-B:C – 6Kg
	PONTO DE ILUMINAÇÃO DE EMERGÊNCIA DE ACLARAMENTO – BLOCO AUTÔNOMO DE LED

NOTAS:

- OS PROJETOS DEVEM SER ADAPTADOS TECNICAMENTE CONFORME AS EXIGÊNCIAS DO CORPO DE BOMBEIROS ESTADUAL;
- O ENTE FEDERADO DEVERÁ REALIZAR AS ALTERAÇÕES NECESSÁRIAS ATÉ A APROVAÇÃO E, APÓS ESTA, INCLUIR NO SISTEMA - SIMEC - NOVO PROJETO E NOVA ART DO ENGENHEIRO RESPONSÁVEL PELAS ADEQUAÇÕES;
- EXECUTAR ESTE PROJETO JUNTAMENTE COM O PROJETO ESTRUTURAL;
- ANTES DA CONCRETAGEM PREVER PASSAGEM PARA AS TUBULAÇÕES DENTRO DOS LIMITES ESTABELECIDOS PELA NBR 6118:2014.
- A TUBULAÇÃO DEVERÁ SER EM FERRO MALEÁVEL CLASSE 10.

REFERÊNCIAS:

- MEMORIAL DESCRITIVO E ESPECIFICAÇÕES TÉCNICAS;
- PLANILHA DE QUANTITATIVOS.

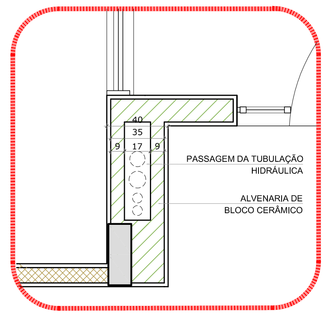

2 DETALHE - SHAFT HIDRÁULICA
ESCALA 1/20

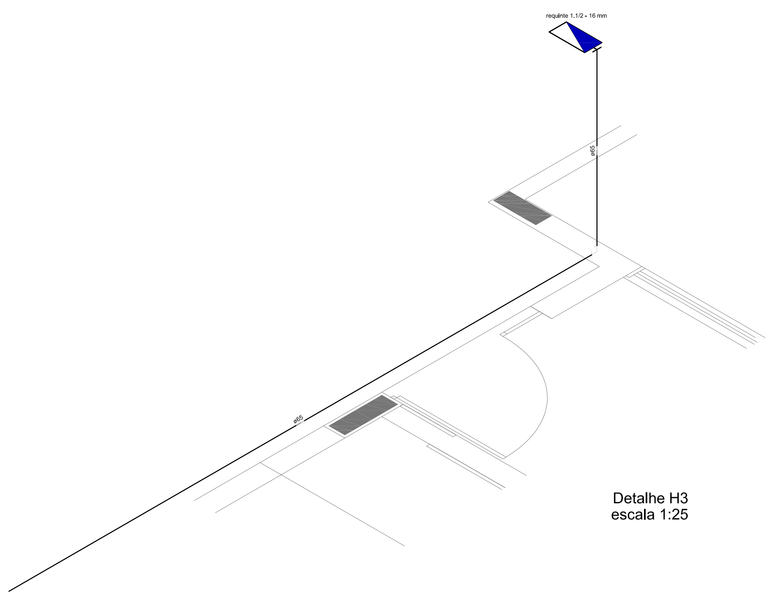

Detalhe H3
escala 1:25

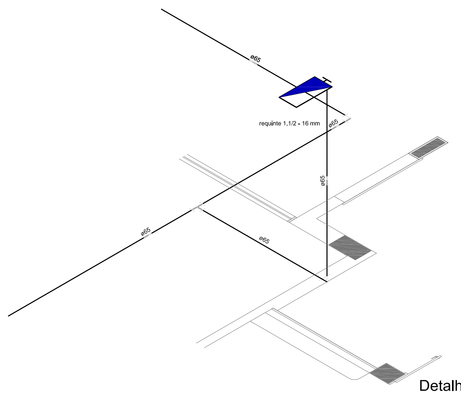

Detalhe H4
escala 1:25

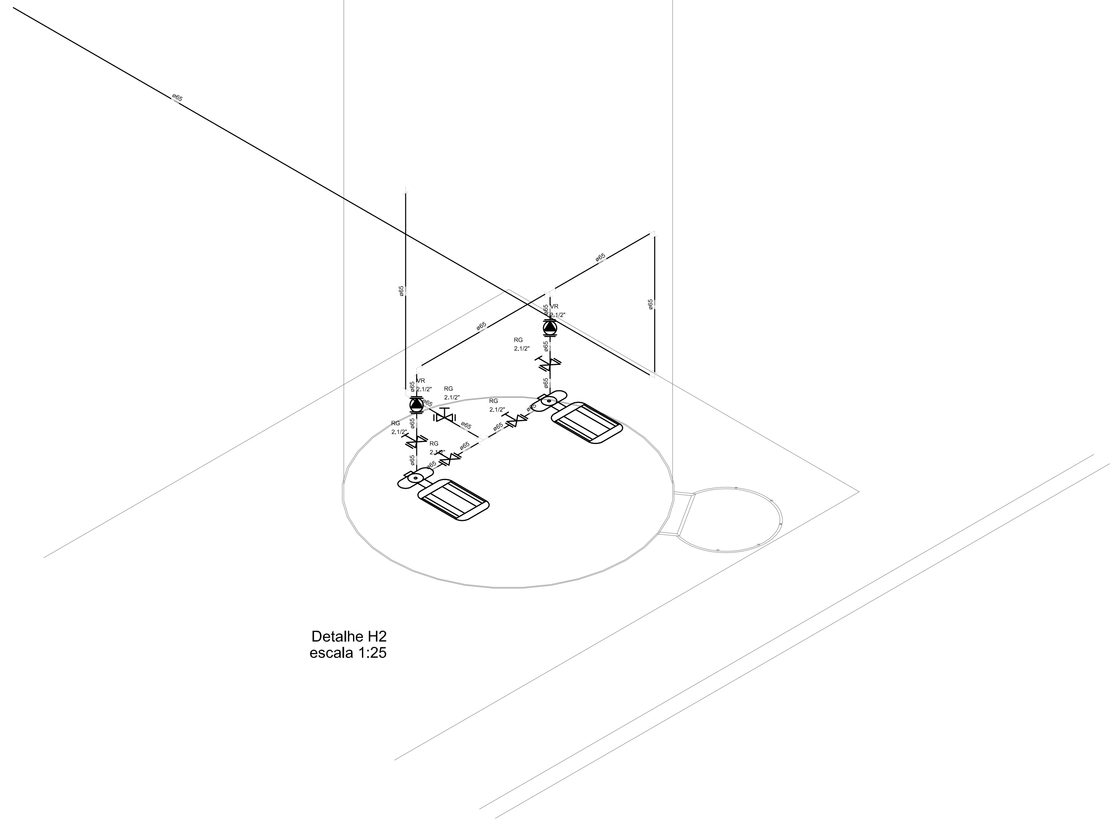

Detalhe H2
escala 1:25

Nº:	DATA:	DESCRIÇÃO:
01	JULHO/2016	Correções de incompatibilidades e detalhe do desvio de elementos estruturais; Correções de carimbo.

CONTROLE DE REVISÕES

FNDE Fundo Nacional de Desenvolvimento da Educação — Ministério da Educação — GOVERNO FEDERAL BRASIL PÁTRIA EDUCADORA

PROJETO PADRÃO - FNDE

PROPRIETÁRIO: :

ENDEREÇO:

MUNICÍPIO – UF:

PROPRIETÁRIO

RESP. TÉCNICO — CREA

AUTOR DO PROJETO — CAU

DLFO — CREA — RA

OBSERVAÇÕES:

PROGRAMA PROINFÂNCIA - PROJETO TIPO 1

PROJETO DE INSTALAÇÕES

COORDENAÇÃO: CGEST - Coordenação Geral de Infraestrutura Educacional

PLANTA DE COMBATE A INCÊNDIO
PLANTA BAIXA, ISOMÉTRICO E DETALHES
PLANTA BAIXA DO TÉRREO

HIN

FORMATO: A0 (841x1189) — REVISÃO: R.00 R.01 — ESCALA: INDICADA — DATA EMISSÃO: JULHO/2016 — PRANCHA: 02/05