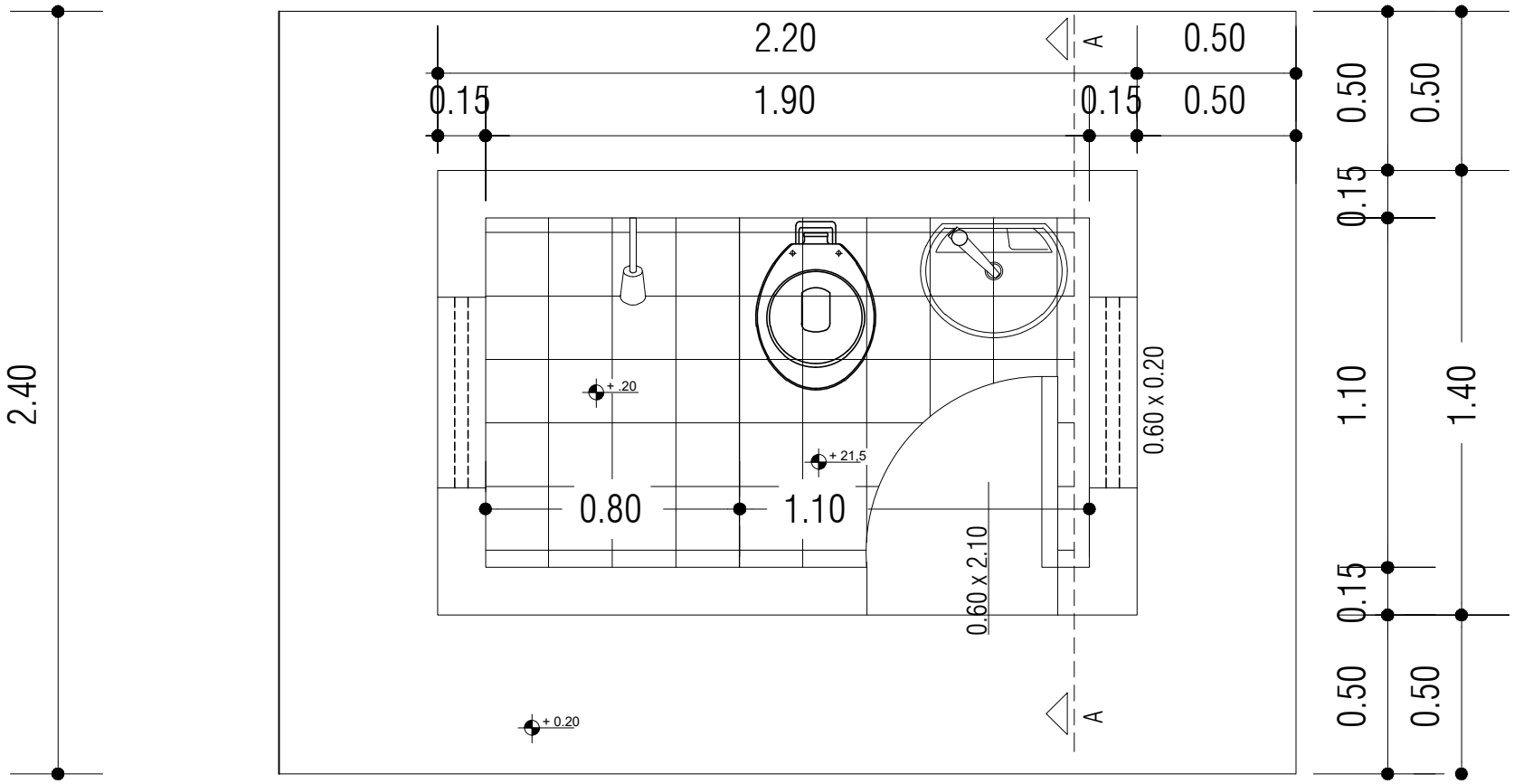

PLANTA BAIXA _ BHO

NOTAS

- VERIFICAR DETALHES CONSTRUTIVOS PERTINENTES NAS PRANCHAS DE DETALHAMENTO;
- PLANILHA DE QUANTITATIVOS-

PREFEITURA MUNICIPAL DE MÃE DO RIO

ADMINISTRAÇÃO
JOSE VILEIGAGNON RABELO OLIVEIRA

OBRA
CONSTRUÇÃO DE UM BANHEIRO COM FOSSA SÉPTICA

ASSUNTO
PROJETO AQUITETÔNICO
PLANTA BAIXA, DETALHES, NOTAS E LEGENDAS

RESPONSÁVEL TÉCNICO

OPERDADOR CAD:	DATA	REVISÃO	ESCALA
	01 DE AGOSTO DE 2023	001	INDICADA

PRANCHA
ARQ-01/01

Formato A4 297x210mm